TL24 TABLICA LICZNIKOWA W OBUDOWIE ZŁĄCZA KABLOWEGO TYPU ZKP-1/3

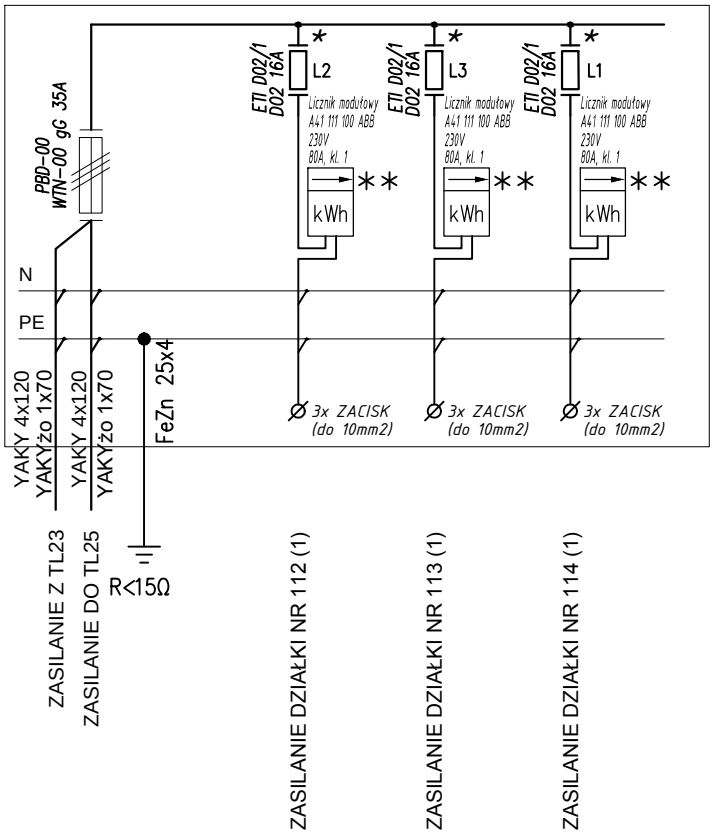

* DO OPLOMBOWANIA

(1) PODŁĄCZENIE W ZAKRESIE ODBIORCY - STOSOWAĆ WLZ O PRZEKROJU NIE MNIEJSZYM NIŻ s=6mm2 dla Cu

**) Wymagane parametry licznika:
1. Montowany na szynie TH35
2. Zakres temperatury pracy: −40° do 70°
3. Klasa dokładności: 1 (klasa B)
4. Prąd znamionowy max. 63A
5. Pomiar kWh
6. Zgodność z dyrektywą MID nr 2004/22/WE

Widok złącza pokazano na
rys. EB−21 Widok złącza ZKP1/3

SAMOCZYNNE WYŁĄCZENIE
ZASILANIA W SIECI TN−S

WSZYSTKIE PRAWA ZASTRZEŻONE! POWYŻSZY RYSUNEK ŁĄCZNIE Z JEGO ZAWARTOŚCIĄ JEST WŁASNOŚCIĄ BIURA INŻYNIERSKIEGO BARTECKI
I NIE MOŻE BYĆ BEZ PISEMNEJ ZGODY ZMIENIONY, KOPIOWANY DLA OSÓB TRZECICH LUB UŻYWANY W ZMIENIONEJ FORMIE DO INNYCH PROJEKTÓW.
USTAWA Z DNIA 4.02.1994 ROKU : O OCHRONIE PRAW AUTORSKICH I PRAWACH POKREWNYCH - (DZ.U. NR 24/94, POZ.83)

Biuro Inżynierskie Bartecki
Bartecki BIURO INŻYNIERSKIE
tel. 602 12 03 35 tel. 61 8702 711
t.bartecki@projektyelektryczne.com.pl
ul. Płomienna 15A/14
60-394 Poznań
projektyelektryczne.com.pl

STADIUM DOKUMENTACJI:
PROJEKT WYKONAWCZY

PROJEKTOWAŁ
inż. Eugeniusz Greczka
nr upr. WKP/IE//1307/01 58/78/PW

OPRACOWAŁ
mgr inż. Tomasz Bartecki

INWESTOR: RODZINNY OGRÓD DZIAŁKOWY "DĘBINKA"
61−492 Poznań, ul. Droga Dębińska 30

TEMAT: Zasilanie i rozdział energii na terenie ogródków działkowych

OBIEKT: ROD "Dębinka" w Poznaniu przy ul. Droga Dębińska 30
nr ewid. działek: 9/1 i 3/3, jednostka ewidencyjna: Miasto Poznań

UMOWA: -

BRANŻA: Elektryczna

DATA: 04.2019

TREŚĆ RYSUNKU: SCHEMAT ZŁĄCZA TL24

SKALA: -

NR RYSUNKU: EB-06

Projekt wykonano w programie AutoCAD BDS 2014 nr serii 393−82769764